CAIXA DE LIGAÇÃO Ø60 cm - SIMPLES

Sem Escala

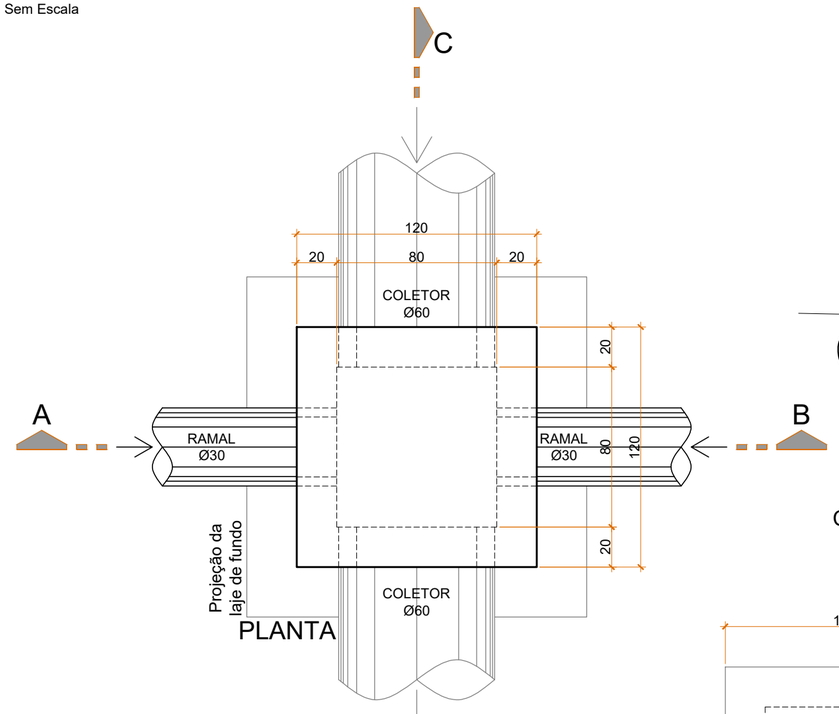

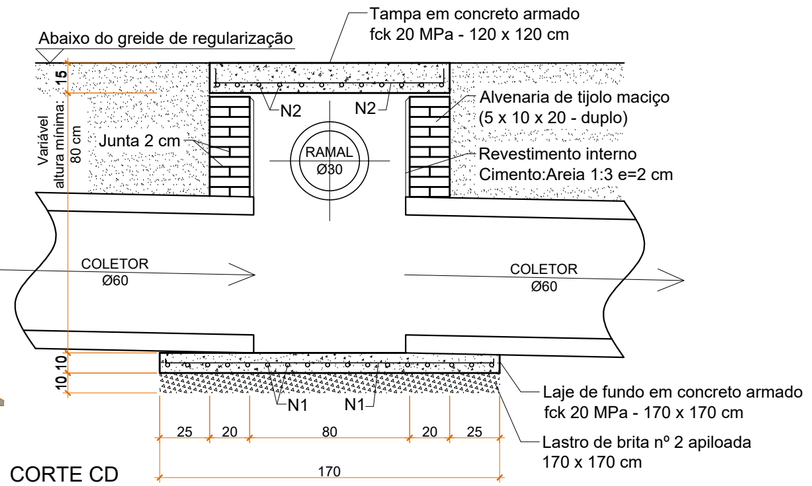

CORTE CD

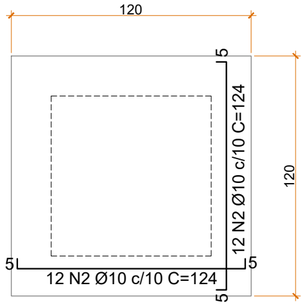

DETALHE DA TAMPA EM CONCRETO ARMADO

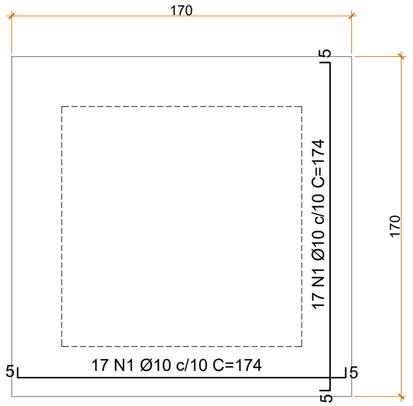

DETALHE DA LAJE DE FUNDO EM CONCRETO ARMADO

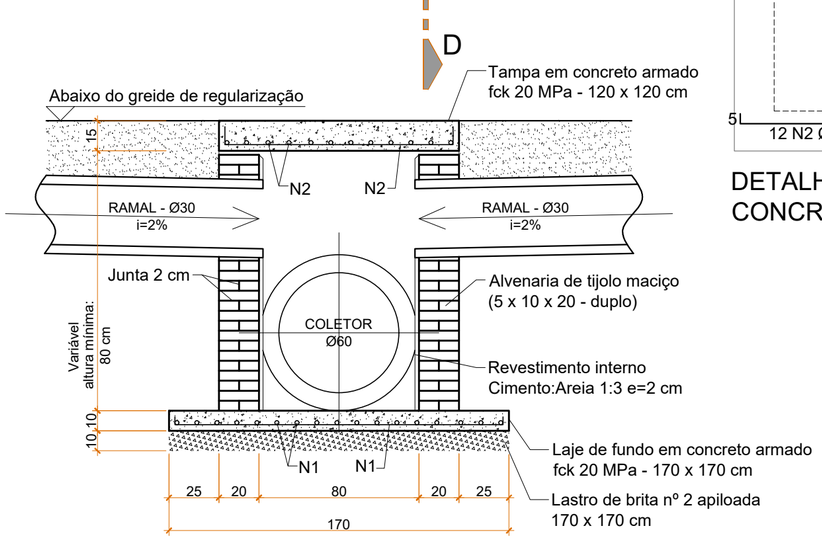

CORTE AB

2	Revisão 1	02/2025	DG
1	Emissão Inicial	05/2024	DG
AÇÃO	DESCRIÇÃO	DATA	RESPONSÁVEL

AMFRI

ASSOCIAÇÃO DOS MUNICÍPIOS DA REGIÃO DA FOZ DO RIO ITAJAÍ
Rua Luiz Lopes Gonzaga, 1655 - Bairro São Vicente - CEP 88309-421 - Itajaí-SC - CREA-SC 050.968-0
www.amfri.org.br engenharia@amfri.org.br amfri@amfri.org.br

Prefeitura Municipal de Bombinhas
Estado de Santa Catarina

Código: 254/2024

RUA INOMINADA - BAIRRO MARISCAL

Data: Maio/2024

Desenho: Eduardo

Projeto: PAVIMENTAÇÃO ASFÁLTICA, DRENAGEM PLUVIAL E SINALIZAÇÃO VIÁRIA

Estatística: Vide quadro estatístico em prancha

Conteúdo da Folha: Caixa de ligação Ø60 cm - simples
Sem escala

Projeto: DRE

Folha: 04/06

Prefeitura Municipal

Alexandre da Silva
Prefeito Municipal

Responsável Técnico

gov.br
Documento assinado digitalmente
DIOGO GRAF
Data: 28/02/2025 16:08:50-0300
Verifique em https://validar.iti.gov.br

Engenheiro Civil - CREA-SC 092.018-3